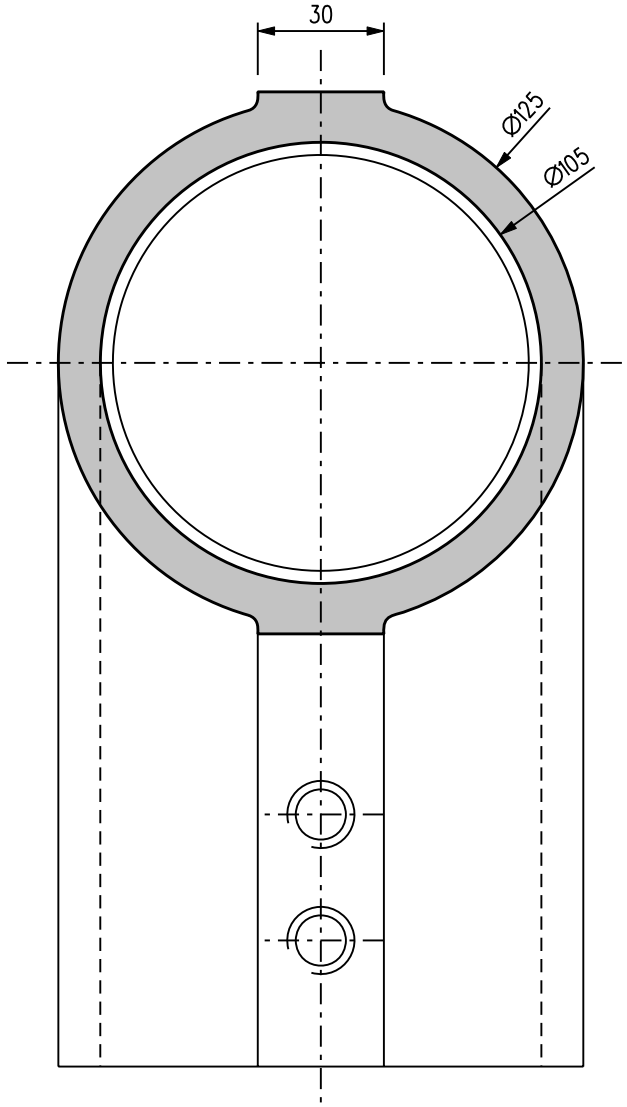

ZIJAANZICHT RECHTS

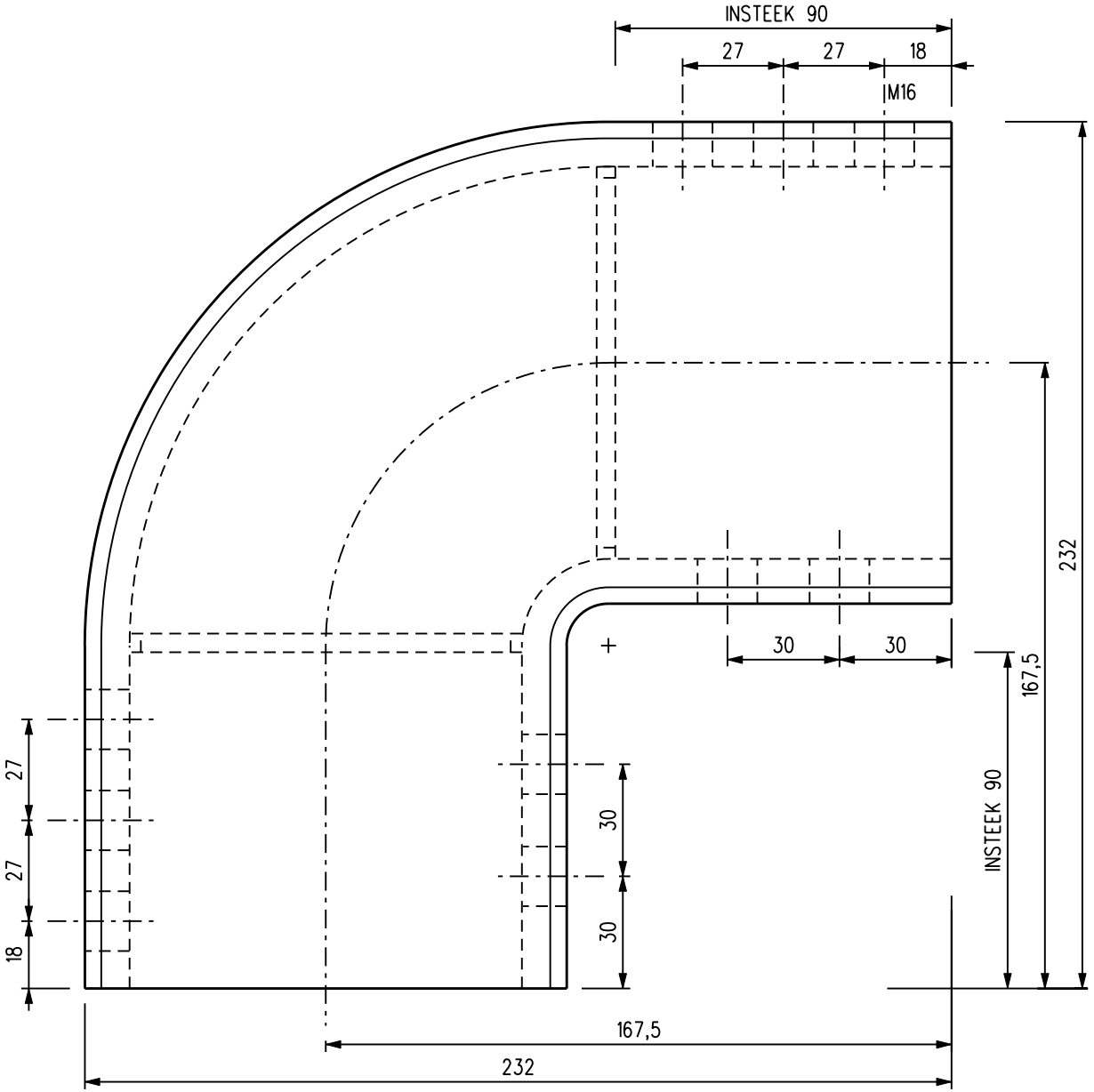

VOORAANZICHT

ELLEBOOGSTUK TYPE 2

[Academic use only]