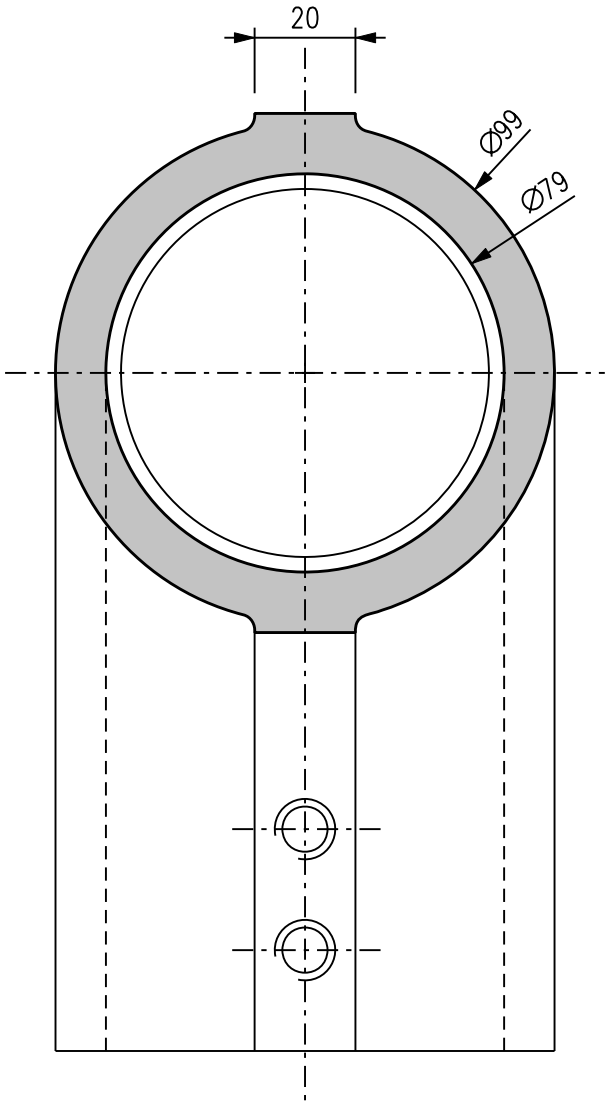

ZIJAANZICHT RECHTS

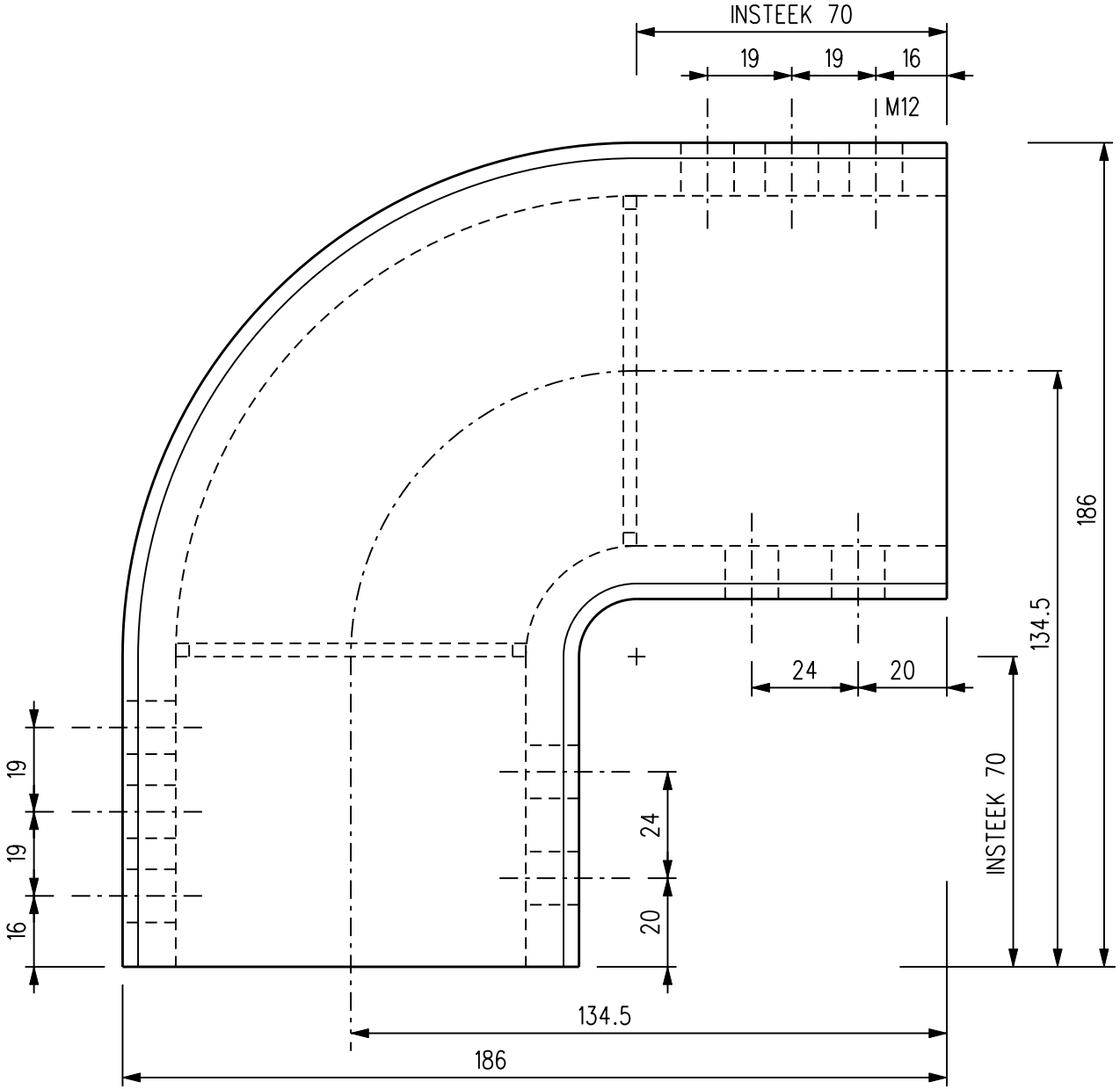

VOORAANZICHT

ELLEBOOGSTUK TYPE 1

[Academic use only]